Instrukcja obsługi i konserwacji

Designo i8 Comfort

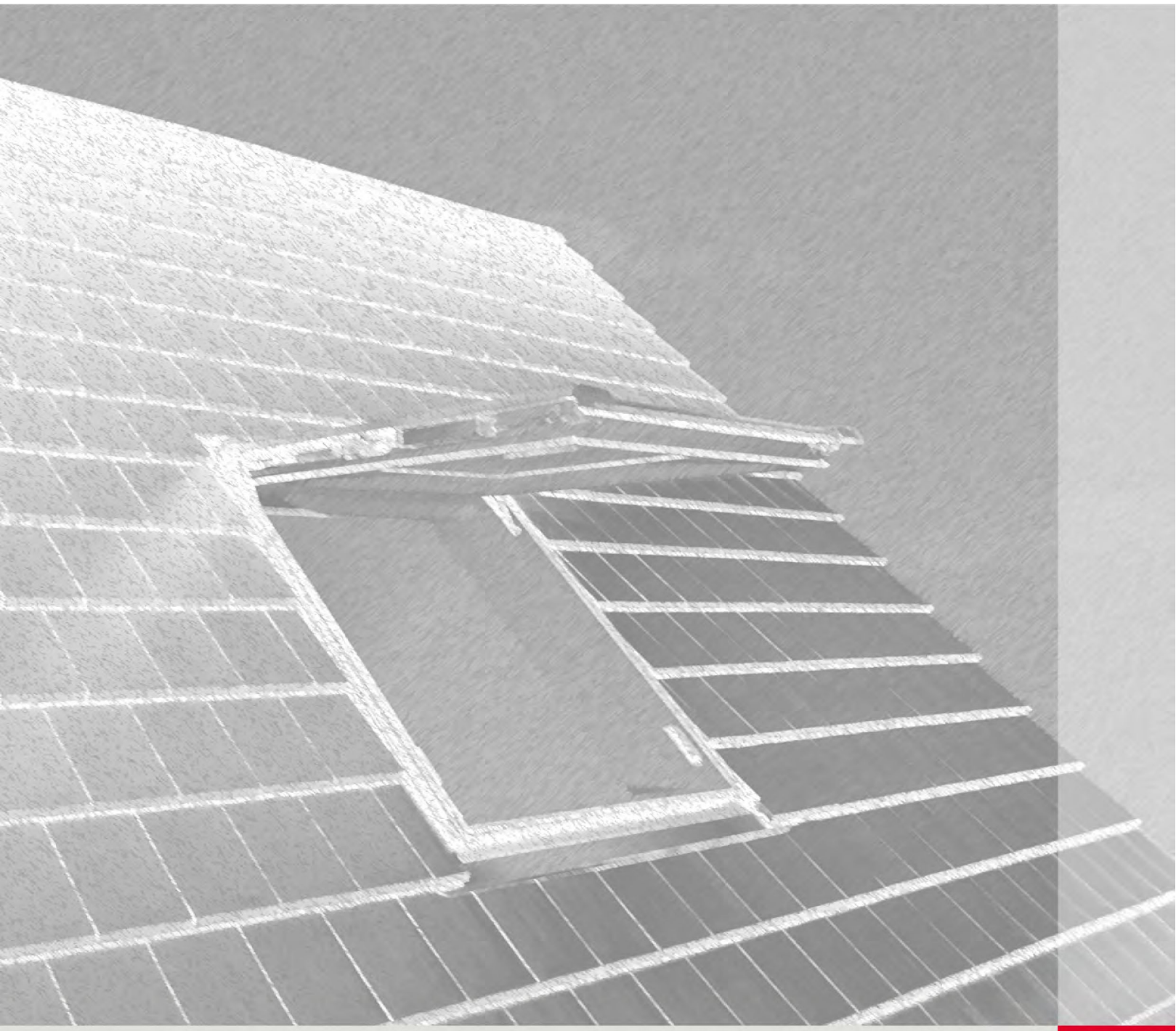

2021.04. | 643366-03

Impressum

Roto Frank DST Vertriebs-GmbH

Wilhelm-Frank-Straße 38-40

97980 Bad Mergentheim

Niemcy

Telefon: +49 (0)7931 54 90 86 20

Telefaks: +49 (0)7931 54 90 460

mail: dachundsolar@roto-frank.com

Internet: www.roto-frank.com

Udostępnianie oraz powielanie niniejszego dokumentu, wykorzystywanie i przekazywania jego treści bez wyraźnej zgody zabronione. Naruszenie powyższego zakazu nakłada obowiązek zapłaty odszkodowania. Wszelkie prawa związane z rejestracją patentu, wzoru użytkowego lub wzoru zdobniczego zastrzeżone.

Niniejszy dokument opracowany został z należytą starannością. Roto Frank DST VertriebsGmbH nie ponosi jednak żadnej odpowiedzialności za ewentualne błędy w niniejszym dokumencie oraz ich skutki. Producent nie ponosi również żadnej odpowiedzialności za szkody bezpośrednie lub wtórne wynikające z niewłaściwego obchodzenia się z produktem.

Wszystkie użyte nazwy produktów i marek stanowią własność właściciela, przy czym nie posiadają one specjalnych oznaczeń jako takie.

Wszelkie sugestie i wskazówki mile widziane.

Prawo do wprowadzania zmian w treści zastrzeżone.

Spis treści

Wstęp 4

Grupa docelowa

Symbole wskazówek

Bezpieczeństwo 5

Ważne wskazówki dotyczące użytkowania produktu

Ważne wskazówki dotyczące użytkowania produktu przez dzieci i osoby niepełnosprawne

Ważne wskazówki dotyczące zastosowanych urządzeń zabezpieczających

Obsługa 6

Opis

Obsługa okien dachowych przy suchej pogodzie

Otwieranie, zatrzymywanie i zamykanie okien dachowych

Otwieranie okien dachowych na 2° do wentylacji

Obsługa okien dachowych przy deszczowej pogodzie

Otwieranie okien dachowych na 2° przy deszczowej pogodzie do wentylacji

Szersze otwieranie okien dachowych przy deszczowej pogodzie

Czyszczenie 9

Czyszczenie powierzchni zewnętrznej okna dachowego

Regulacja 12

Regulacja szczeliny bocznej

Konserwacja 16

Smarowanie okien dachowych

Usuwanie liści z okien dachowych

Pomoc 20

Postępowanie w przypadku zaniku zasilania

Postępowanie w przypadku obsługi panicznej

Wstęp

Gratulujemy zakupu nowego produktu Roto! To wysokiej jakości wyrób zapewniający wieloletnią radość z użytkowania.

Niniejsza instrukcja zawiera najważniejsze informacje dotyczące przedmiotowego produktu Roto. Obejmuje to również zagadnienia dotyczące konserwacji i pielęgnacji. Podobnie jak przypadku innych zaawansowanych produktów technicznych, produkty Roto również należy poddawać wymaganej konserwacji i pielęgnacji, aby zapewnić ich bezawaryjną eksploatację. Producent zaleca uważne zapoznanie się z treścią niniejszej instrukcji oraz zachowanie jej na wypadek ewentualnej usterki lub naprawy.

Serwis Roto służy zawsze chętnie swoją pomocą. Firma Roto życzy swoim klientom wielu słonecznych dni oraz satysfakcji z użytkowania jej produktów.

Grupa docelowa

Instrukcja obsługi i konserwacji skierowana jest do użytkowników okien dachowych i/ lub modułów solarnych.

Symbole wskazówek

Przestrzeganie wskazówek bezpieczeństwa stanowi podstawowy warunek bezpiecznego użytkowania produktu Roto. Poszczególne wskazówki oznaczone są za pomocą odpowiednich symboli.

Zamieszczony poniżej symbol opatrzony wskazówką „Niebezpieczeństwo!” wskazuje na bezpośrednie zagrożenie, które może skutkować natychmiastową śmiercią lub poważnymi obrażeniami ciała, jeśli nie przestrzega się stosownych zaleceń.

Niebezpieczeństwo:

- Tutaj zamieszczony zostaje opis zagrożenia.
- Tutaj zamieszczony zostaje opis grożących konsekwencji.
- Tutaj opisane zostają działania służące unikaniu bezpośredniego zagrożenia.

Zamieszczony poniżej symbol opatrzony wskazówką „Ostrzeżenie!” wskazuje na potencjalne zagrożenie, które może skutkować natychmiastową śmiercią lub poważnymi obrażeniami ciała, jeśli nie przestrzega się stosownych zaleceń.

Ostrzeżenie:

- Tutaj zamieszczony zostaje opis zagrożenia.
- Tutaj zamieszczony zostaje opis grożących konsekwencji.
- Tutaj opisane zostają działania służące unikaniu bezpośredniego zagrożenia.

Zamieszczony poniżej symbol opatrzony wskazówką „Uwaga!” wskazuje na bezpośrednie zagrożenie, które może skutkować lekkimi lub średnimi obrażeniami ciała, jeśli nie przestrzega się stosownych zaleceń.

Uwaga:

- Tutaj zamieszczony zostaje opis zagrożenia.
- Tutaj zamieszczony zostaje opis grożących konsekwencji.
- Tutaj opisane zostają działania służące unikaniu bezpośredniego zagrożenia.

Wskazówka: Tekst opatrzony tym symbolem zawiera cenne wskazówki i informacje o produkcie.

Bezpieczeństwo

Zagadnienia:

- Ważne wskazówki dotyczące użytkowania produktu
- Ważne wskazówki dotyczące użytkowania produktu przez dzieci i osoby niepełnosprawne
- Ważne wskazówki dotyczące zastosowanych urządzeń zabezpieczających

Przestrzeganie poniższych wskazówek bezpieczeństwa stanowi warunek bezpiecznego użytkowania produktów Roto. Dlatego należy koniecznie zapoznać się szczegółowo ze wszystkimi wskazówkami bezpieczeństwa oraz stosować do nich podczas korzystania z urządzenia.

Ważne wskazówki dotyczące użytkowania produktu

Należy przestrzegać poniższych wskazówek bezpieczeństwa dotyczących użytkowania produktu Roto oraz ograniczeń w jego użytkowaniu.

Wskazówka bezpieczeństwa:

Okno dachowe służy wyłącznie do wyglądania na zewnątrz, wentylacji i czyszczenia powierzchni zewnętrznej. Zabrania się wspinania poprzez okno dachowe. Zagrożenie dla życia w wyniku upadku!

Wskazówka bezpieczeństwa:

Maksymalne rozwarcie okna dachowego wynosi 45°. Zabrania się ręcznego otwierania okna dachowego na większą szerokość. Niebezpieczeństwo uszkodzenia produktu, za które firma Roto nie ponosi odpowiedzialności.

Ważne wskazówki dotyczące użytkowania produktu przez dzieci i osoby niepełnosprawne

Należy przestrzegać poniższych specjalnych wskazówek bezpieczeństwa dotyczących użytkowania produktu przez dzieci i osoby niepełnosprawne.

Wskazówka bezpieczeństwa:

Nie należy pozostawiać bez opieki dzieci ani też osób z upośledzeniem umysłowym w pomieszczeniu z oknem dachowym. Niebezpieczeństwo zakleszczenia podczas obsługi okna dachowego lub wspięcia się przez otwarte okno i upadku.

Opis

Okno dachowe można otwierać, zatrzymywać i zamykać za pomocą przycisków obsługi na nadajniku ściennym. Możliwa jest również obsługa za pomocą pilota Roto lub przełącznika ściennego, jeśli są dostępne.

Wskazówka:
Zamykanie okna dachowego można w każdej chwili zatrzymać za pomocą przycisku zatrzymania awaryjnego.

Następujące czynności można wykonać za pomocą nadajnika ściennego, nadajnika ręcznego lub włącznika ściennego Roto:

- Otwieranie okien dachowych na 2° do wentylacji na stronie 7
- Szersze otwieranie okien dachowych przy deszczowej pogodzie na stronie 8

Wskazówka: W przypadku korzystania z pilota Roto należy zapoznać się również z odpowiednią instrukcją obsługi.

Obsługa okien dachowych przy suchej pogodzie

Otwieranie, zatrzymywanie i zamykanie okien dachowych

Sposób otwierania, zatrzymywania i zamykania okna dachowego opisano poniżej.

1. Nacisnąć przycisk otwierania na nadajniku ściennym, aby otworzyć okno dachowe.

Wskazówka: W przypadku zaniku zasilania okno dachowe zostaje po jego przywróceniu najpierw na nowo wypozycjonowane. W takiej sytuacji należy poczekać ok. 30 s, aż nie będzie już słychać żadnych odgłosów. Następnie ponownie nacisnąć przycisk obsługi lub przycisk otwierania.

2. Nacisnąć przycisk zatrzymania na nadajniku ściennym, aby zatrzymać ruch okna dachowego.

Uwaga:
Podczas zamykania okna dachowego istnieje niebezpieczeństwo przytrzaśnięcia. Przytrzaśnięcie części ciała między ramą okna a skrzydłem podczas zamykania okna grozi odniesieniem lekkich lub średnich obrażeń.
Przed przystąpieniem do zamykania okna dachowego cofnąć się o krok od okna. Podczas zamykania nie wolno sięgać pomiędzy ramę okna a skrzydło.

3. Nacisnąć przycisk zamykania na nadajniku ściennym, aby zamknąć okno dachowe.

Otwieranie okien dachowych na 2° do wentylacji

Sposób otwierania okna dachowego na 2° do wentylacji opisano poniżej.

1. Nacisnąć dwukrotnie krótko przycisk otwierania na nadajniku ściennym, aby otworzyć okno dachowe na 2° do wentylacji.

Wskazówka: W przypadku zaniku zasilania okno dachowe zostaje po jego przywróceniu najpierw na nowo wypozycjonowane. W takiej sytuacji należy poczekać ok. 30 s, aż nie będzie już słychać żadnych odgłosów. Następnie ponownie nacisnąć przycisk obsługi lub przycisk otwierania.

Uwaga:

Podczas zamykania okna dachowego istnieje niebezpieczeństwo przytrzaśnięcia. Przytrzaśnięcie części ciała między skrzydłem a ościeżnicą podczas zamykania okna grozi odniesieniem lekkich lub średnich obrażeń. Przed przystąpieniem do zamykania okna dachowego cofnąć się o krok od okna. Podczas zamykania nie wolno sięgać pomiędzy ramę okna a skrzydło.

2. Nacisnąć przycisk zamykania na nadajniku ściennym, aby zamknąć okno dachowe.

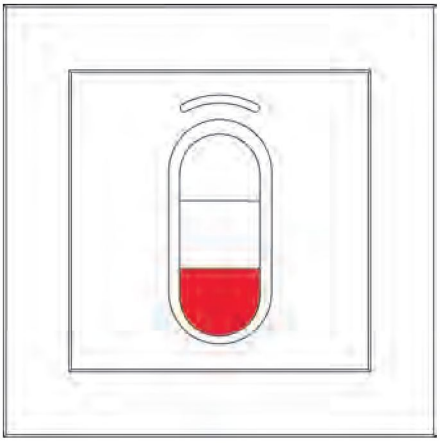

Obsługa okien dachowych przy deszczowej pogodzie

Otwieranie okien dachowych na 2° przy deszczowej pogodzie do wentylacji

Sposób otwierania okna dachowego na 2° przy deszczowej pogodzie do wentylacji opisano poniżej.

1. Nacisnąć przycisk otwierania na nadajniku ściennym, aby otworzyć okno dachowe na 2° do wentylacji.

Wskazówka: W przypadku zaniku zasilania okno dachowe zostaje po jego przywróceniu najpierw na nowo wypozycjonowane. W takiej sytuacji należy poczekać ok. 30 s, aż nie będzie już słychać żadnych odgłosów.

Następnie ponownie nacisnąć przycisk obsługi lub przycisk otwierania.

2. Nacisnąć przycisk zamykania na nadajniku ściennym, aby zamknąć okno dachowe.

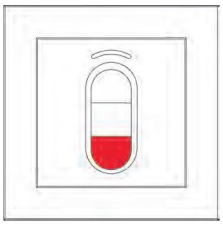

Szersze otwieranie okien dachowych przy deszczowej pogodzie

Sposób szerszego otwierania okna dachowego przy deszczowej pogodzie opisano poniżej. Okno dachowe musi się przy tym znajdować w położeniu wentylacji, patrz także Otwieranie okien dachowych na 2° przy deszczowej pogodzie do wentylacji na stronie 15.

1. Nacisnąć dwukrotnie krótko przycisk otwierania na nadajniku ściennym, aby otworzyć okno dachowe szerzej.

Wskazówka: Czujnik deszczu zostaje w ten sposób wyłączony na 20 minut. Jeśli po 20 minutach opady nie ustały lub rozpoczęły się na nowo, okno dachowe zostanie automatycznie zamknięte.

Wskazówka: W przypadku zaniku zasilania okno dachowe zostaje po jego przywróceniu najpierw na nowo wypozycjonowane. W takiej sytuacji należy poczekać ok. 30 s, aż nie będzie już słychać żadnych odgłosów. Następnie ponownie nacisnąć przycisk obsługi lub przycisk otwierania.

Uwaga:

Podczas zamykania okna dachowego istnieje niebezpieczeństwo przytrzaśnięcia. Przytrzaśnięcie części ciała między skrzydłem a ościeżnicą podczas zamykania okna grozi odniesieniem lekkich lub średnich obrażeń.
Przed przystąpieniem do zamykania okna dachowego cofnąć się o krok od okna.
Podczas zamykania nie wolno sięgać pomiędzy ramę okna i skrzydło.

2. Nacisnąć przycisk zamykania na nadajniku ściennym, aby zamknąć okno dachowe.

Czyszczenie powierzchni zewnętrznej okna dachowego

Aby wyczyścić powierzchnię zewnętrzną okna dachowego, należy je najpierw zamknąć.

1. Nacisnąć przycisk pozycja do mycia.

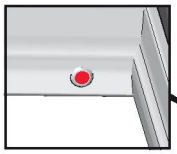

Skrzydło okna zostaje odblokowane i uchylone.

2. Wychylić górne skrzydło w kierunku dolnej ościeżnicy.

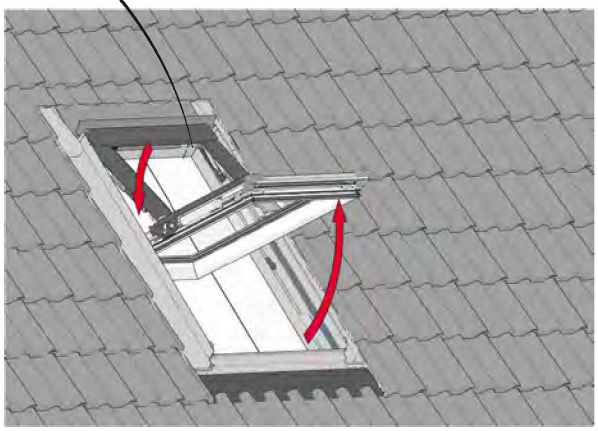

Pozycja obsługi musi teraz odpowiadać położeniu przedstawionemu na rysunku obok.

3. Wsunąć rygle blokujące znajdujące się po obu stronach z uchwytów blokujących w ramie, aby zablokować skrzydło.

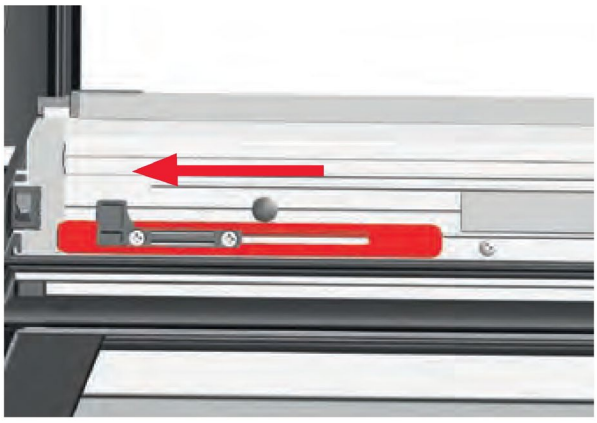

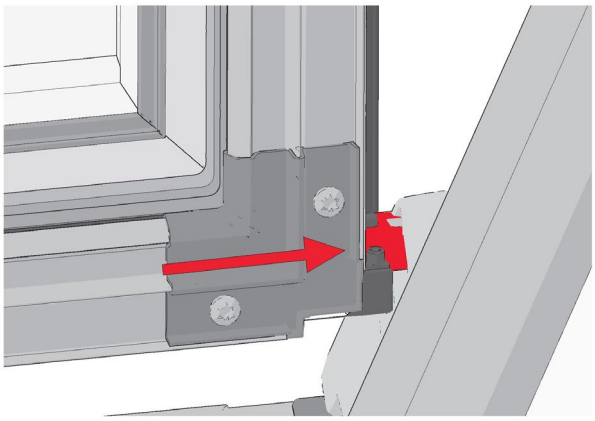

Niebezpieczeństwo:

- Podczas czyszczenia, konserwacji lub regulacji okna dachowego zachodzi niebezpieczeństwo upadku.
- W przypadku nieprawidłowego zabezpieczenia okna dachowego za pomocą blokady do mycia zachodzi niebezpieczeństwo przewrócenia się, upadku oraz odniesienia niebezpiecznych dla życia obrażeń.
- Dlatego należy sprawdzić, czy rygle blokujące zostały prawidłowo wsunięte w uchwyty blokujące.

4. Oczyścić powierzchnię zewnętrzną okna dachowego.

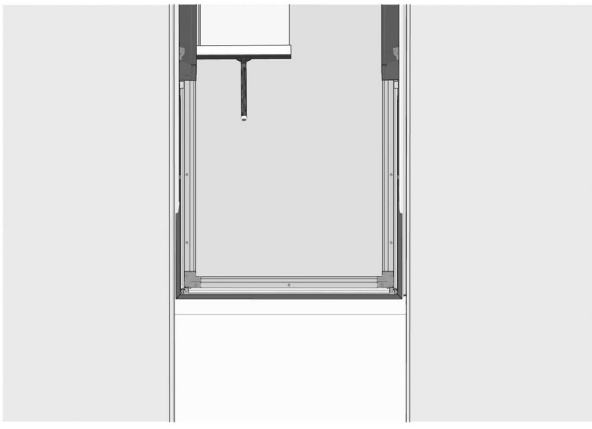

Wskazówka: Do czyszczenia używać wyłącznie delikatnych środków czyszczących.

5 . Wysunąć rygle blokujące znajdujące się po obu stronach z uchwytów blokujących w ramie, aby odblokować skrzydło.

Wskazówka:
Zwrócić uwagę, aby rygle blokujące zostały całkowicie wysunięte z uchwytów blokujących. Ryzyko uszkodzenia ramy podczas dociskania skrzydła okna do góry lub nieprawidłowego zablokowania skrzydła w położeniu użytkowym.

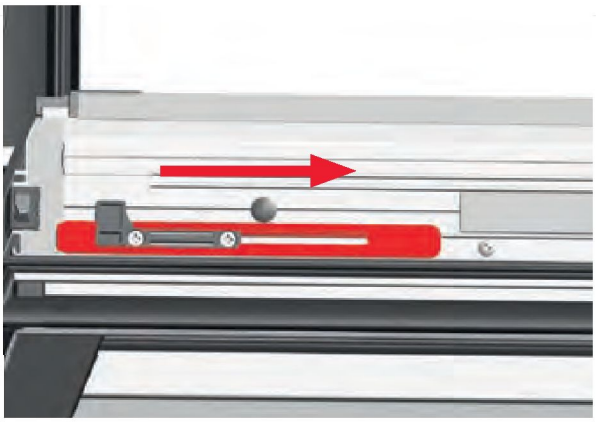

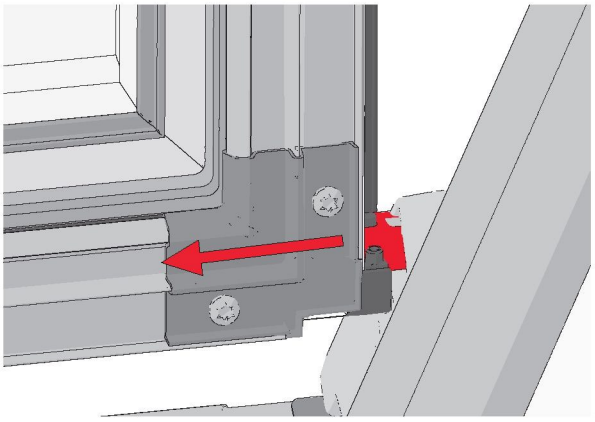

6. Obrócić górną ramę skrzydła z powrotem do położenia wyjściowego.

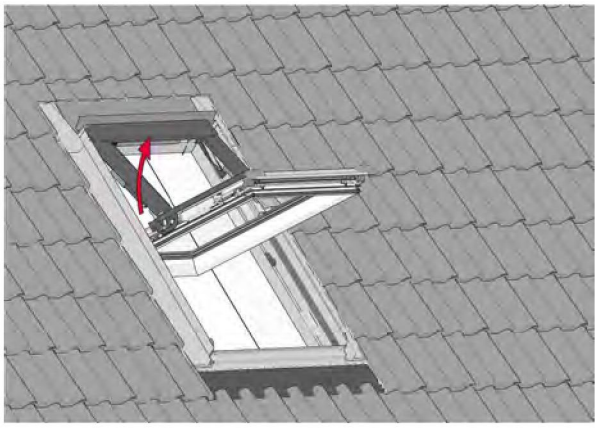

7. Docisnąć skrzydło ramy mocno do góry, tak by zablokowało się po obydwóch stronach.

Wskazówka: Aby ponownie wyczyścić powierzchnię zewnętrzną okna, nacisnąć ponownie przycisk blokady do mycia i powtórzyć opisane powyżej czynności.

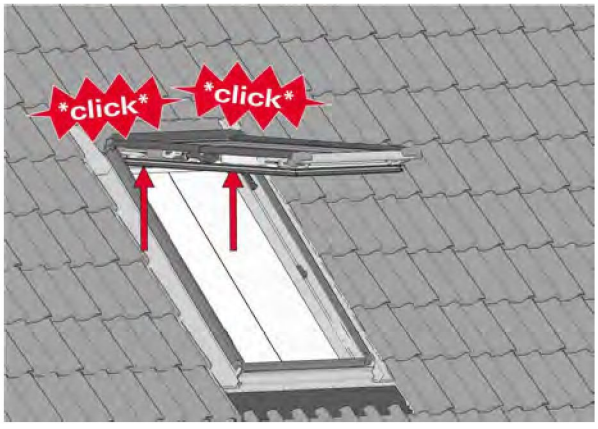

8. Nacisnąć przycisk zamykania na nadajniku ściennym, aby zamknąć okno dachowe.

Regulacja szczeliny bocznej

Z biegiem czasu, na przykład z powodu pracy więźby dachowej szczelina boczna może się nieznacznie przesunąć. Szczelina nie przebiega już wówczas równolegle - patrz rysunek obok.

Sposób korygowania przebiegu szczeliny bocznej opisano poniżej. Okno dachowe musi być przy tym zamknięte.

1. Nacisnąć przycisk blokady do mycia.

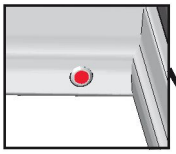

Skrzydło okna zostaje odblokowane i uchylone.

2. Wychylić górne skrzydło w kierunku dolnej ramy.

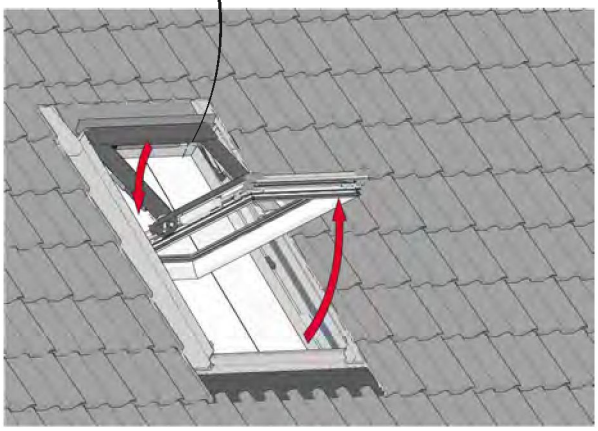

Pozycja obsługi musi teraz odpowiadać położeniu przedstawionemu na rysunku obok.

3. Wsunąć rygle blokujące znajdujące się po obu stronach z uchwytów blokujących w ramie, aby zablokować skrzydło.

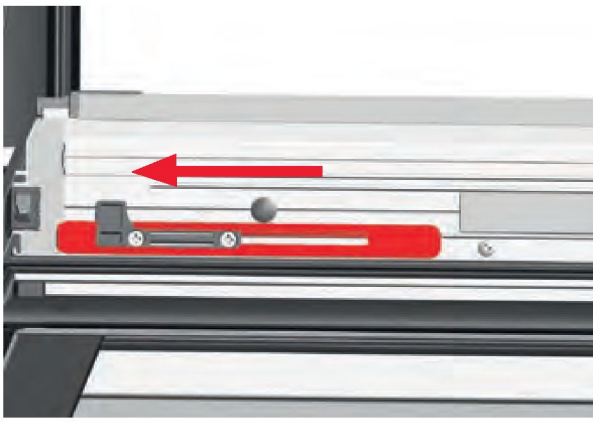

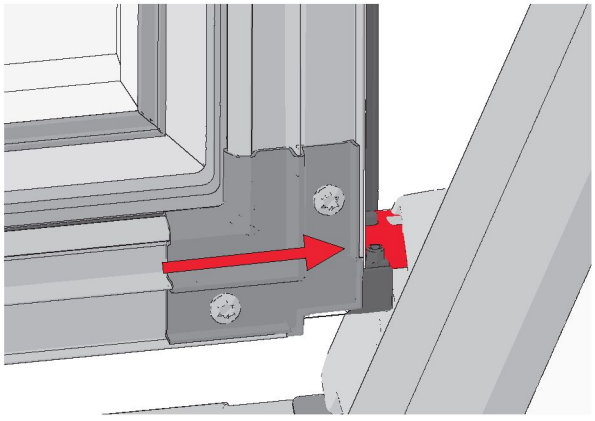

Niebezpieczeństwo:

- Podczas czyszczenia, konserwacji lub regulacji okna dachowego zachodzi niebezpieczeństwo upadku.
- W przypadku nieprawidłowego zabezpieczenia okna dachowego za pomocą blokady do mycia zachodzi niebezpieczeństwo przewrócenia się, upadku oraz odniesienia niebezpiecznych dla życia obrażeń.
- Dlatego należy sprawdzić, czy rygle blokujące zostały prawidłowo wsunięte w uchwyty blokujące.

4. Za pomocą odpowiedniego klucza imbusowego obrócić śruby we wskazanych miejscach w jednym kierunku.

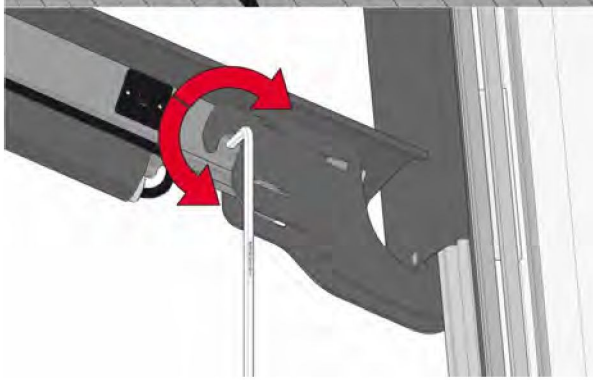

5 . Wysunąć rygle blokujące znajdujące się po obu stronach z uchwytów blokujących w ramie, aby odblokować skrzydło.

Wskazówka:
Zwrócić uwagę, aby rygle blokujące zostały całkowicie wysunięte z uchwytów blokujących. Ryzyko uszkodzenia ramy podczas dociskania skrzydła okna do góry lub nieprawidłowego zablokowania skrzydła w położeniu użytkowym.

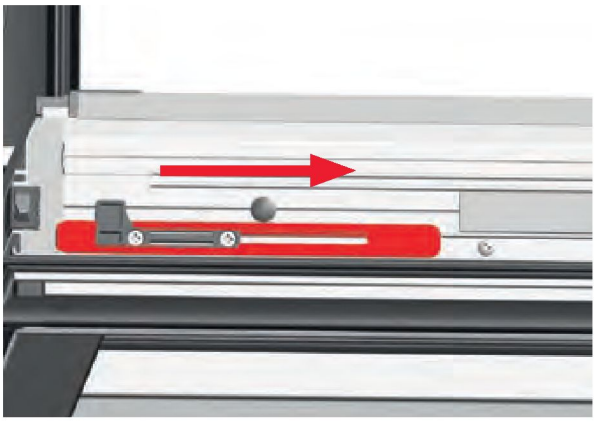

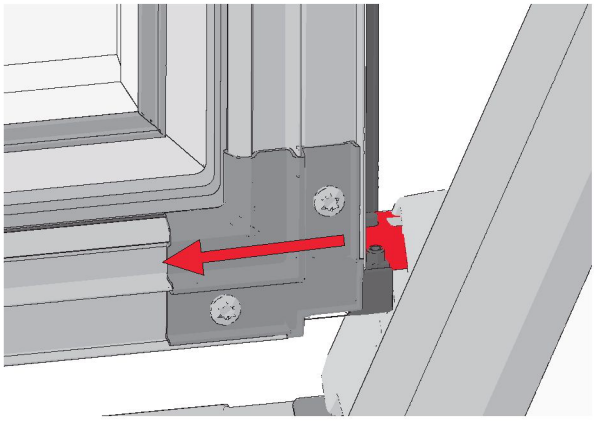

6. Obrócić skrzydło z powrotem do położenia wyjściowego.

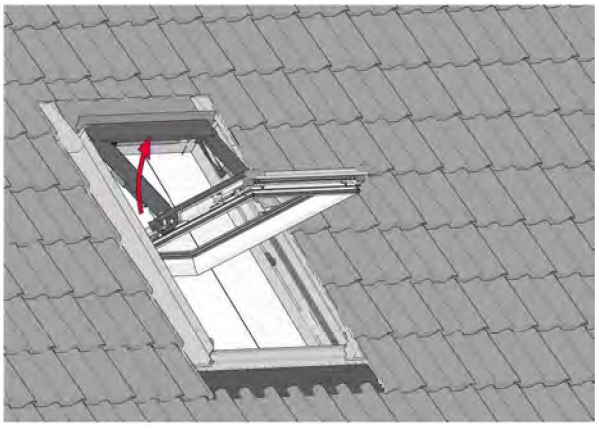

7. Docisnąć skrzydło mocno do góry, tak by zablokowało się po obydwóch stronach.

Wskazówka: Aby ponownie wyczyścić powierzchnię zewnętrzną okna, nacisnąć ponownie przycisk blokady do mycia i powtórzyć opisane powyżej czynności.

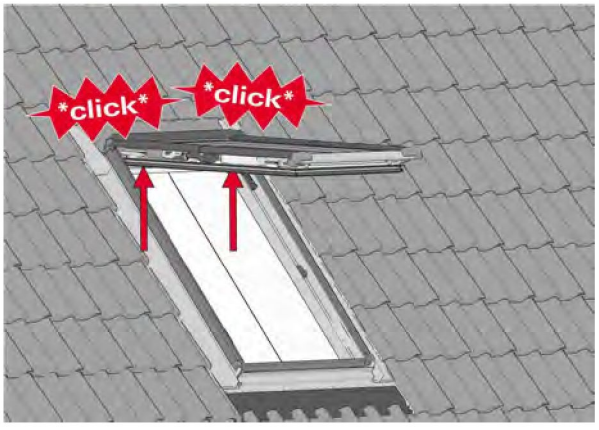

8. Nacisnąć przycisk zamykania na nadajniku ściennym, aby zamknąć okno dachowe.

9. Otworzyć okno dachowe na ok. 10 cm. W tym celu należy wykonać następujące czynności.

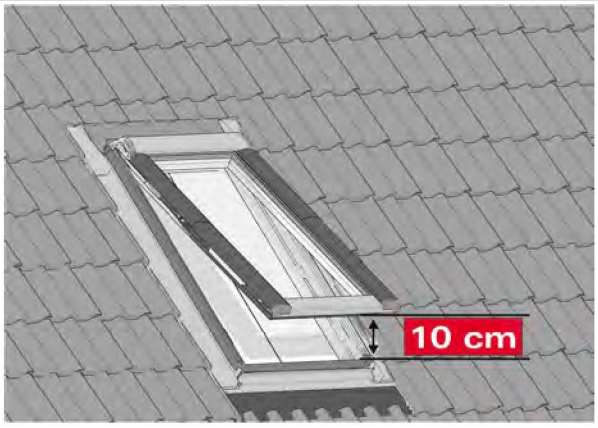

a) Nacisnąć przycisk otwierania na nadajniku ściennym, aby otworzyć okno dachowe.

b) Po uzyskaniu rozwarcia okna na ok. 10 cm nacisnąć przycisk zatrzymania na nadajniku ściennym, aby przerwać otwieranie.

10. Sprawdzić równoległość szczeliny bocznej. Jeśli szczelina nie przebiega równolegle, zamknąć okno dachowe i powtórzyć poprzednie kroki, aż uzyskane zostanie równoległe ustawienie.

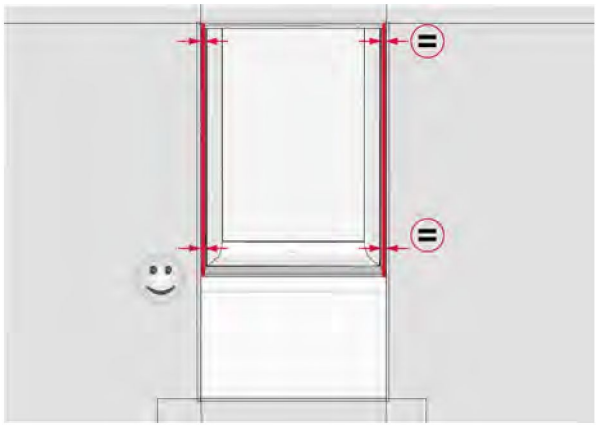

Regulacja szczeliny bocznej została zakończona.

Smarowanie okien dachowych

W celu zapewnienia trwale bezawaryjnej eksploatacji okna dachowego konieczne jest smarowanie okna raz do roku. Sposób przeprowadzenia smarowania okna opisano poniżej.

1. Nacisnąć przycisk położenia czyszczenia.

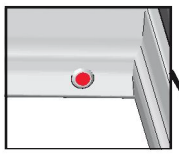

Skrzydło okna zostaje odblokowane i uchylone.

2. Wychylić górne skrzydło w kierunku dolnej ościeżnicy.

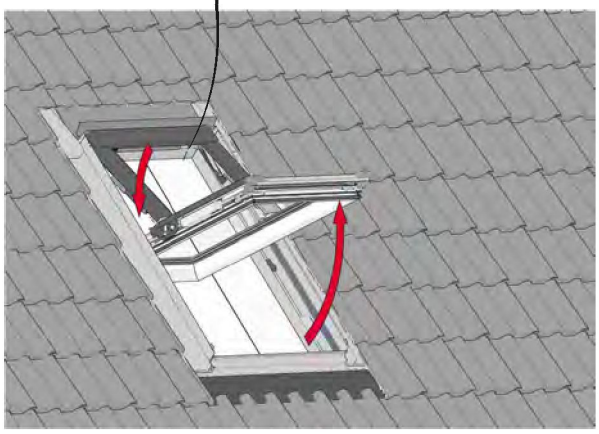

Pozycja obsługi musi teraz odpowiadać położeniu przedstawionemu na rysunku obok.

3. Wsunąć rygle blokujące znajdujące się po obu stronach z uchwytów blokujących w ramie, aby zablokować skrzydło.

Niebezpieczeństwo:

- Podczas czyszczenia, konserwacji lub regulacji okna dachowego zachodzi niebezpieczeństwo upadku.
- W przypadku nieprawidłowego zabezpieczenia okna dachowego za pomocą blokady do mycia zachodzi niebezpieczeństwo przewrócenia się, upadku oraz odniesienia niebezpiecznych dla życia obrażeń.
- Dlatego należy sprawdzić, czy rygle blokujące zostały prawidłowo wsunięte w uchwyty blokujące.

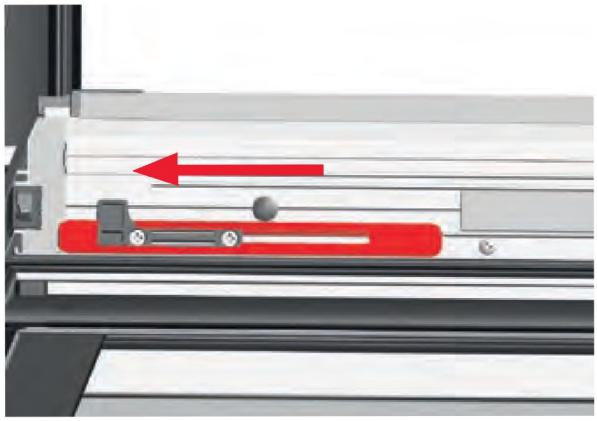

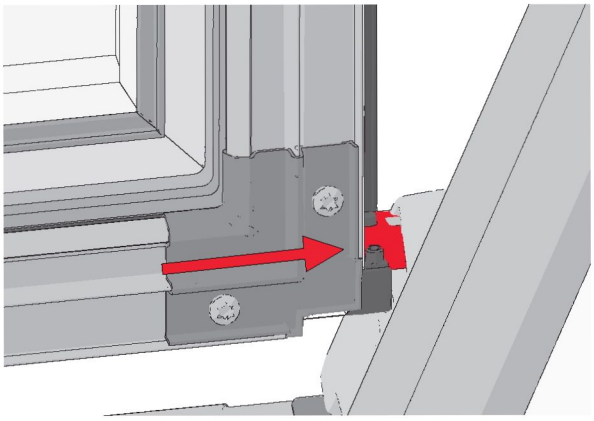

4. Przesmarować przeguby okna dachowego zaznaczone na rysunku obok. W tym celu wykonać następujące czynności.

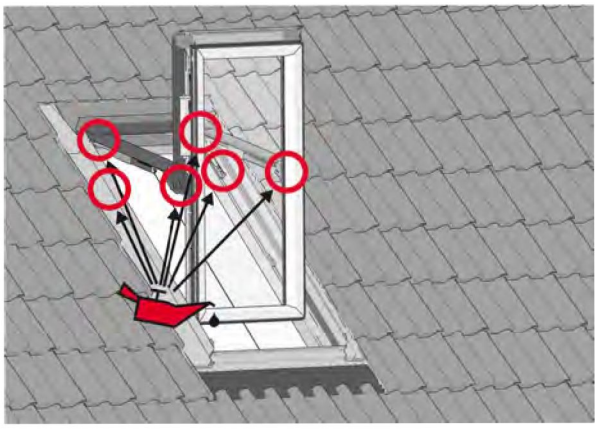

a) Przesmarować trzpienie uchwytów łożyskowych oraz trzpienie dźwigni łożyskowych.

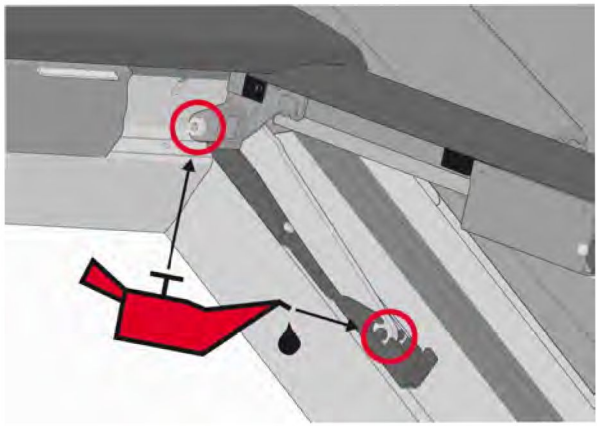

b) Przesmarować łożyska uchylno-wahliwe.

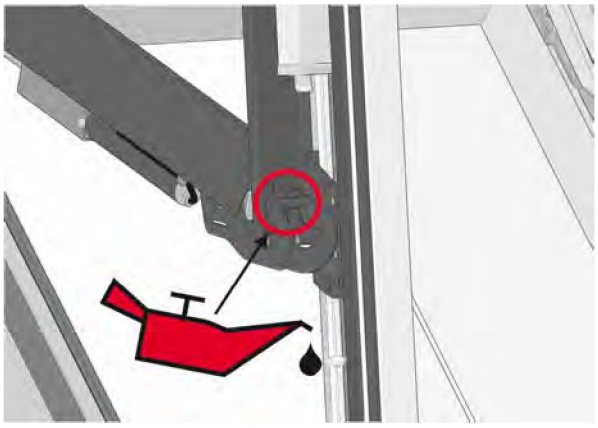

5 . Wysunąć rygle blokujące znajdujące się po obu stronach z uchwytów blokujących w ramie, aby odblokować skrzydło.

Wskazówka:
Zwrócić uwagę, aby rygle blokujące zostały całkowicie wysunięte z uchwytów blokujących. Ryzyko uszkodzenia ramy podczas dociskania skrzydła okna do góry lub nieprawidłowego zablokowania skrzydła w położeniu użytkowym.

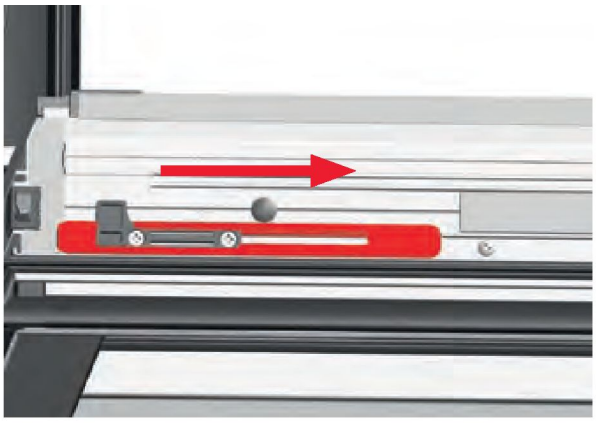

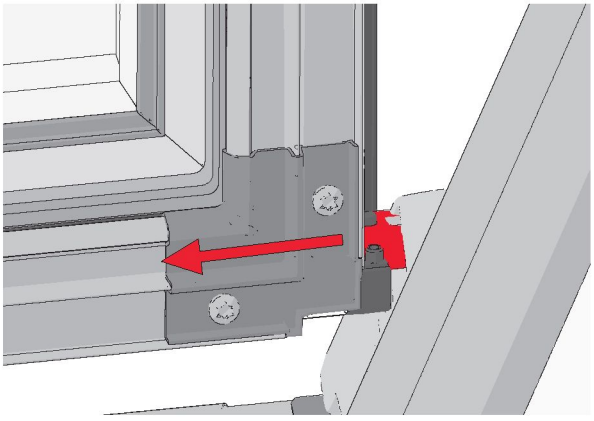

6. Wychylić skrzydło z powrotem do położenia wyjściowego.

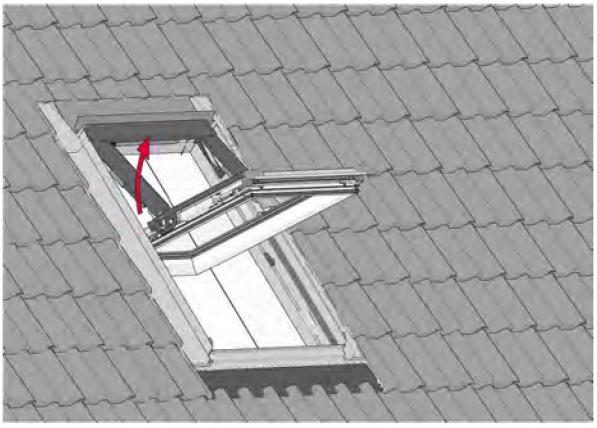

7. Docisnąć skrzydło mocno do góry, tak by zablokowało się po obydwóch stronach.

Wskazówka: Aby ponownie wyczyścić powierzchnię zewnętrzną okna, nacisnąć ponownie przycisk blokady do mycia i powtórzyć opisane powyżej czynności.

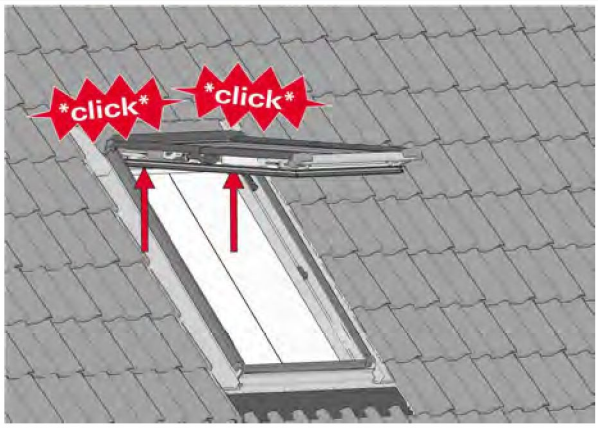

8. Nacisnąć przycisk zamykania na nadajniku ściennym, aby zamknąć okno dachowe.

Usuwanie liści z okien dachowych

W celu zapewnienia trwale bezawaryjnej eksploatacji okna dachowego konieczne jest oczyszczenie okna z liści raz do roku po okresie jesiennym. Sposób oczyszczenia okna z liści opisano poniżej.

1. Nacisnąć przycisk otwierania na nadajniku ściennym, aby otworzyć okno dachowe.

2. Usunąć liście z okna dachowego.

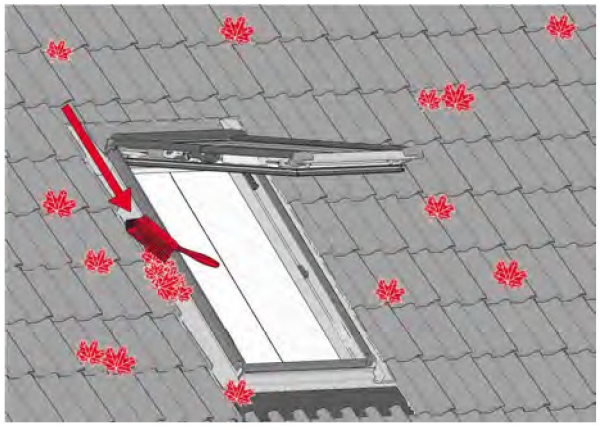

3. Nacisnąć przycisk zamykania na nadajniku ściennym, aby zamknąć okno dachowe.

Postępowanie w przypadku zaniku zasilania

W przypadku zaniku zasilania przy otwartym oknie dachowym możliwe jest ręczne zamknięcie okna. Sposób ręcznego zamknięcia okna opisano poniżej.

1. Wcisnąć za pomocą wkrętaka trzpienie blokujące po lewej i prawej stronie. Podeprzeć przy tym skrzydło ręką. Przesunąć następnie skrzydło do położenia zamkniętego.

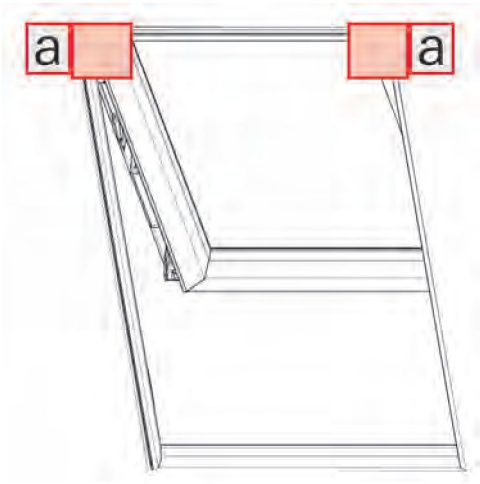

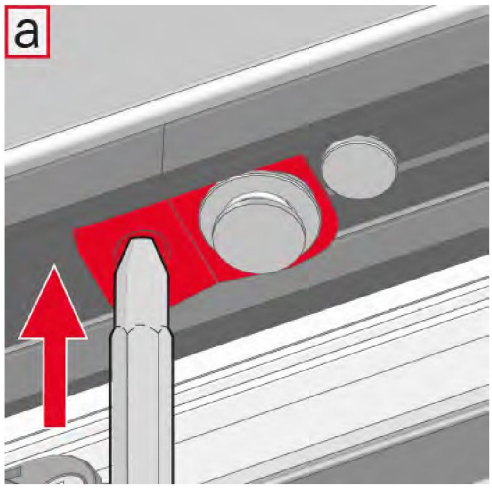

2. Zamknąć okno dachowe i przykleić dwa paski taśmy samoprzylepnej na dole łączące skrzydło z ramą.

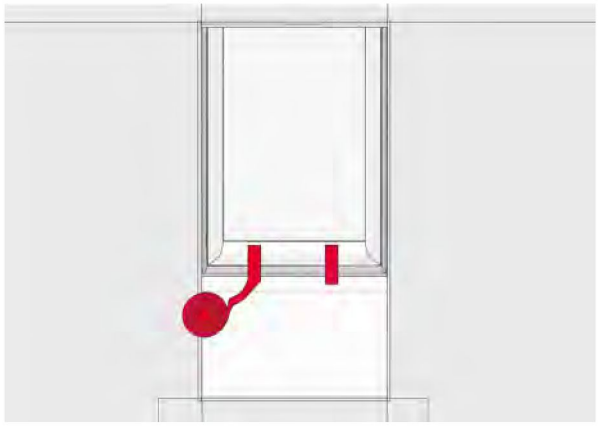

3. Po przywróceniu zasilania usunąć obydwa paski taśmy samoprzylepnej.

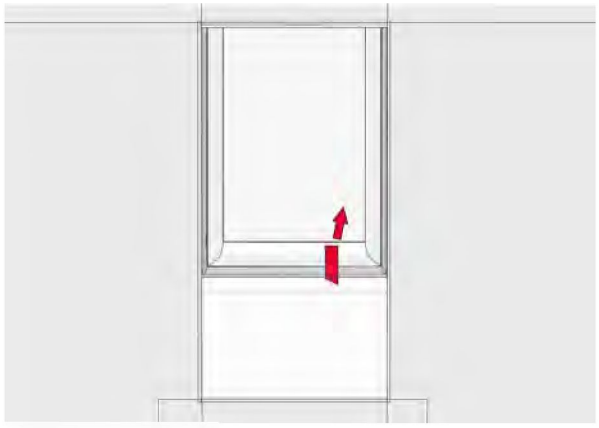

4. Nacisnąć przycisk otwierania lub zamykania, aby wypozycjonować okno dachowe.

Poczekać ok. 30 s, aż nie będzie już słychać żadnych odgłosów i okno dachowe zamknie się.

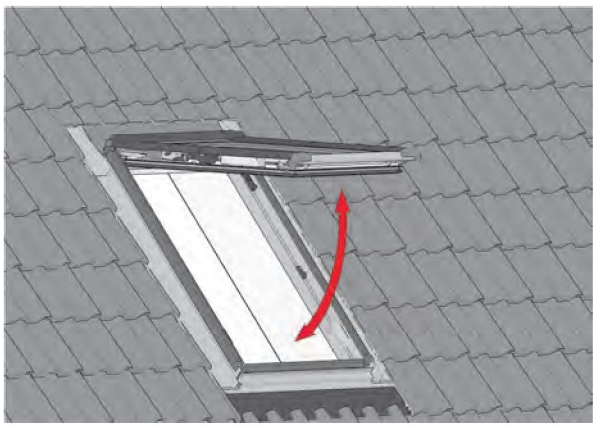

Okno dachowe można już teraz użytkować w standardowy sposób.

Sposób postępowania w przypadku innych problemów

Podczas korzystania z okna dachowego mogą pojawić się różne problemy. Opis problemów oraz sposób ich rozwiązania opisano w tabeli poniżej.

Sygnał dźwiękowy	Problem	Potencjalna przyczyna	Pomoc
1 x krótko	Obsługa nie jest możliwa	-	Skontaktować się z serwisem producenta

Roto
Okna dachowe.

www.roto-contacts.com

www.roto-extra.com

Roto Frank DST Vertriebs-GmbH
Wilhelm-Frank-Straße 38-40
97980 Bad Mergentheim
Niemcy